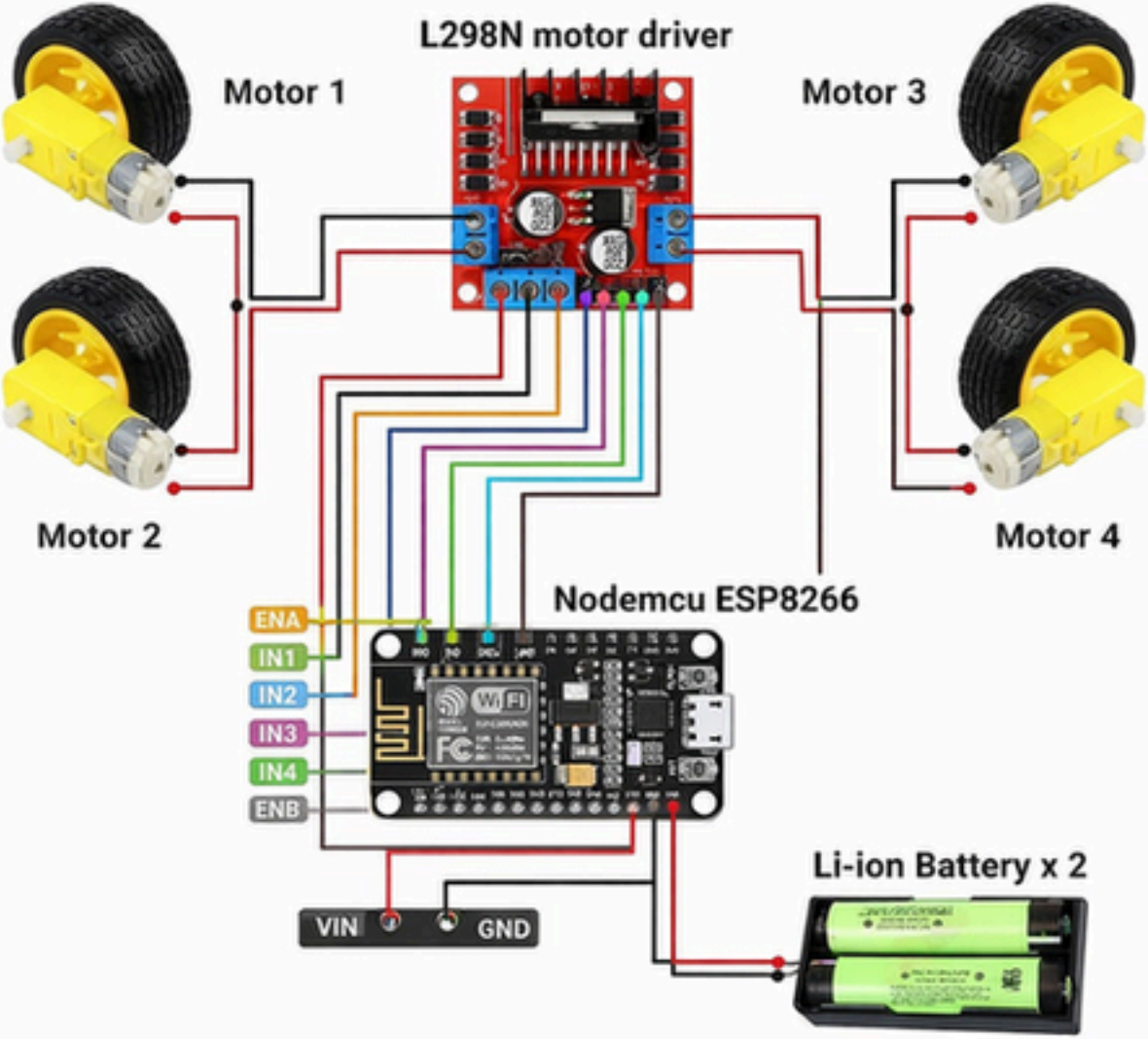
L298N motor driver
Motor 1
Motor 3
Motor 2
Motor 4
Nodemcu ESP8266
ENA
IN1
IN2
IN3
IN4
ENB
VIN
GND
Li-ion Battery x 2